71th

WINBULL YAMAGUCHI

# 2025

## Power Carriers Catalog

動力運搬車カタログ

# 経営理念

1. 顧客に信頼される仕事を通じて社員の幸福を増進し、会社の永続発展を期する
1. 社業を通じて地域・国家・国際社会の発展と安心・平和・幸福の実現に寄与する
1. 大いなる企業たるよりも、優良なる企業をめざす

# 行動指針

挑戦を行動に、快適を創造する

## 3A & 3C

| | | | | |
|---|---|---|---|---|
| Action | 実行 | & | Challenge | 挑戦 |
| Aggressive | 積極的 | & | Change | 変化 |
| Ambitious | 大志 | & | Communication | 伝達 |

**我が社の経営理念「大企業よりも優良企業」を目指しています。**

# 代表メッセージ

ウインブルヤマグチは昭和 22 年創業以来、数多くの動力付運搬車を開発、製造してきた実績のある企業で、製品の設計デザインから、技術開発、ライン生産までを一貫し、国内・国外の大きな需要に応えるため、低コスト化・納期短縮化・高製品化に全力を上げています。

顧客を大切に思い、さらには自らの企業の発展・幸福・仕事に対する社員の満足を得るという理念が見える企業です。

そのためのキーワードが A&C なのです。

# 会社概要

| | |
|---|---|
| 会 社 名 | 株式会社ウインブルヤマグチ |
| 代 表 者 | 山口　龍太 |
| 所 在 地 | ●本社・工場・貿易部・営業本部<br>〒673-1434　兵庫県加東市東実397<br>TEL.0795-42-1066(代)　FAX.0795-42-4083<br>●神戸オフィス<br>〒650-0022　兵庫県神戸市中央区元町通6丁目1-4<br>パークコート元町WEST5階C室<br>●愛媛・福岡・鹿児島 |
| 設　　立 | 昭和29年12月29日 |
| 事業内容 | 農業用動力運搬車<br>土木建設用クローラ運搬車<br>林内作業車<br>ミニショベルローダー・クローラローダーの設計開発・製造・販売 |
| 資 本 金 | 3,750万円 |
| 従業員数 | 60名 |
| 沿　　革 | 昭和22年10月　山口木工所として小農具の製作をはじめる<br>昭和29年12月　(株)山口農機製作所に改組<br>昭和39年 5月　工場を現工場敷地に移転する<br>昭和55年　フルモデルチェンジ運搬車をシリーズ化<br>昭和56年10月　広島営業所を開設<br>昭和58年 8月　九州営業所を開設<br>昭和63年 1月　四国営業所を開設、10月貿易部設置<br>平成元年 9月　新工場完成<br>平成３年 1月　株式会社ウインブルヤマグチに社名変更<br>平成26年12月　創業60周年<br>平成27年　ものづくり補助金採択　塗装機導入<br>平成28年　ものづくり補助金採択　NC複合旋盤加工機導入<br>平成29年　ものづくり補助金採択　生産管理システム導入<br>平成30年　ものづくり補助金採択　ファイバーレーザー加工機導入<br>平成31年　ものづくり補助金採択　ロボット溶接システム導入<br>令和元年　3D CAD導入<br>令和４年　QCサークル活動開始　通称「MK活動」<br>令和５年　太陽光パネル設置<br>令和６年　創業70周年<br>令和６年　神戸オフィス開設 |

〈商品説明〉

- 平ボディ 固定式荷台
- 手動ダンプ
- 油圧ダンプ
- 油圧リフト orダンプ
- 特殊機能

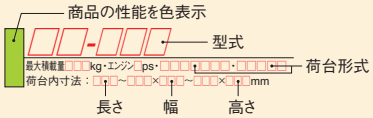


## 小型歩行タイプ

軽快な足まわりと躍動感あふれる高性能エンジン搭載

積載量：250～400kg

### PX25 コンテナ2～4個並び

最大積載量250kg・エンジン3.0ps・三方枠スライド式・固定荷台
荷台内寸法：750～1050×530～850×150mm

固定タイプ

### PX41-1 コンテナ3～4個並び 三方スライド

最大積載量400kg・エンジン4.2ps・三方差し枠式・手動ダンプ
荷台内寸法：950～1190×530～930×190mm

手動ダンプ

### PX43L-1 コンテナ4個並び

最大積載量400kg（最大リフト能力250kg）
エンジン4.2ps・三方開閉式ドア・油圧ダンプ
L ：荷台内寸法：1100×745×220・リフトH1200mm
横ドア水平ロック機能付

油圧リフトorダンプ　一台2役

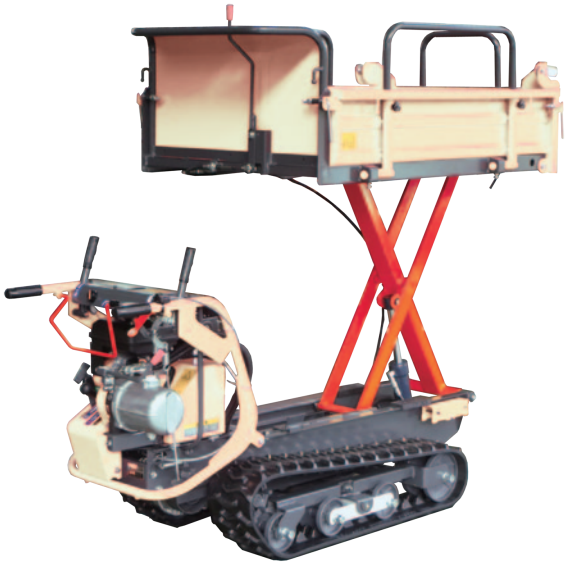

**PX41-1 / PX43L-1**

### 1. 安全に配慮した「低速発進機構」

常に低速側で発進するため、急発進の心配がありません。
※発進時、必ず低速側でスタート（エンスト防止）

### 2. 走行中に変速できる「副変速機構」

走行中に低速⇔高速の切替ができるため、
車体を止めることなく瞬時に速度を選択できます。

| | 最大積載量（kg） | 機体重量（kg） | 機体寸法（mm） | | | 荷台内寸法（mm） | | | 床面地上高（mm） | 走行部（mm） | | | | エンジン |
|---|---|---|---|---|---|---|---|---|---|---|---|---|---|---|
| | | | 全長 | 全幅 | 全高 | 長さ | 幅 | 深さ | | 変速段数 | クローラ幅 | 中心距離 | 接地長 | 最大Ps |
| PX25 | 250 | 125 | 1400 | 650 | 850 | 750~1050 | 530~850 | 150 | 360 | F2・R1 | 180 | 460 | 650 | 3.0 |
| PX41-1 | 400 | 155 | 1675 | 650 | 955 | 950~1190 | 530~930 | 190 | 380 | F4・R2 | 180 | 460 | 770 | 4.2 |
| PX43L-1 | 400 | 235 | 1830 | 875 | 955 | 1100 | 745 | 220 | 410 | F4・R2 | 180 | 460 | 770 | 4.2 |

WINBULL YAMAGUCHI

## 中型歩行タイプ

積載量：600kg

### WA600D コンテナ5個並び

最大積載量600kg･エンジン6.3ps･三方開閉式ドア･油圧ダンプ
荷台内寸法：1290×930×220mm
横ドア水平ロック機能付

## 大型乗用・歩行用タイプ

積載量：800kg

### AX82DEX-1 コンテナ7個並び

最大積載量800kg･エンジン8.0ps･三方開閉式ドア
油圧ダンプ･荷台内寸法：1625×935×215mm

### AX82EX-MBP-1

最大積載量800kg･エンジン8.0ps
荷台内寸法：1475×1000mm　※差し枠延長時：1775mm
メッシュボックスパレット専用荷台

受注生産

### AX82D2EX-1 ■強化荷箱

最大積載量800kg･エンジン8.0ps･三方開閉式ドア
油圧ダンプ･荷台内寸法：1495×890×290mm

| | 最大積載量（kg） | 機体重量（kg） | 機体寸法（mm） | | | 荷台内寸法（mm） | | | 床面地上高（mm） | 走行部（mm） | | | | エンジン |
|---|---|---|---|---|---|---|---|---|---|---|---|---|---|---|
| | | | 全長 | 全幅 | 全高 | 長さ | 幅 | 高さ | | 変速段数 | クローラ幅 | 中心距離 | 接地長 | 最大Ps |
| WA600D | 600 | 340 | 2075 | 1045 | 1085 | 1290 | 930 | 220 | 435 | F3・R2 | 200 | 580 | 875 | 6.3 |

| | 最大積載量（kg） | 機体重量（kg） | 機体寸法（mm） | | | 荷台内寸法（mm） | | | 床面地上高（mm） | 走行部（mm） | | | | エンジン |
|---|---|---|---|---|---|---|---|---|---|---|---|---|---|---|
| | | | 全長 | 全幅 | 全高 | 長さ | 幅 | 高さ | | 変速段数 | クローラ幅 | 中心距離 | 接地長 | 最大Ps |
| AX82DEX-1 | 800 | 495 | 2560 | 1035 | 1270 | 1625 | 935 | 215 | 475 | F3・R2 | 250 | 722 | 1050 | 8.0 |
| AX82D2EX-1 | 800 | 550 | 2450 | 980 | 1270 | 1495 | 890 | 290 | 485 | F3・R2 | 250 | 722 | 1050 | 8.0 |
| AX82EX-MBP-1 | 800 | 530 | 2460 | 1010 | 1270 | 1475 | 1000 | — | 475 | F4・R4 | 250 | 722 | 1050 | 8.0 |

## 大型乗用タイプ

前後進同スピードの大型本格クローラ
ガソリン仕様とディーゼル仕様があります

積載量：850kg コンテナ10個並び

### FR83EX-1-AG
空冷ガソリン 8.0ps セル付

最大積載量850kg・エンジン8.0ps・三方開閉式ドア
荷台内寸法：1850×1055×240mm
三方ドア水平ロック機能付

### FR83EX-1-WD
水冷ディーゼル 8.0ps セル付

最大積載量850kg・エンジン8.0ps・三方開閉式ドア
荷台内寸法：1850×1055×240mm
三方ドア水平ロック機能付

### FR83DEX-1-AG
空冷ガソリン 8.0ps セル付

最大積載量850kg・エンジン8.0ps・三方開閉式ドア・油圧ダンプ
荷台内寸法：1850×1055×240mm
横ドア水平ロック機能付

### FR83DEX-1-WD
水冷ディーゼル 8.0ps セル付

最大積載量850kg・エンジン8.0ps・三方開閉式ドア・油圧ダンプ
荷台内寸法：1850×1055×240mm
横ドア水平ロック機能付

### FR83LEX-1-AG
空冷ガソリン 8.0ps セル付

最大積載量850kg・エンジン8.0ps・三方開閉式ドア
油圧リフトorダンプ
荷台内寸法：1850×1055×240・リフトH1560mm
横ドア水平ロック機能付

### FR83LEX-1-WD
水冷ディーゼル 8.0ps セル付

最大積載量850kg・エンジン8.0ps・三方開閉式ドア
油圧リフトorダンプ
荷台内寸法：1850×1055×240・リフトH1560mm
横ドア水平ロック機能付

### FR83HLEX-1-AG
空冷ガソリン 8.0ps セル付

最大積載量850kg・エンジン8.0ps・三方開閉式ドア・油圧リフト&ダンプ
荷台内寸法：1850×1055×240・リフトH1665mm
二段(深)アオリオプション
横ドア水平ロック機能付

### FR83HLEX-1-WD
水冷ディーゼル 8.0ps セル付

最大積載量850kg・エンジン8.0ps・三方開閉式ドア・油圧リフト&ダンプ
荷台内寸法：1850×1055×240・リフトH1665mm
二段(深)アオリオプション
横ドア水平ロック機能付

| | 最大積載量(kg) | 機体重量(kg) | 機体寸法(mm) 全長 | 全幅 | 全高 | 荷台内寸法(mm) 長さ | 幅 | 高さ | 床面地上高(mm) | 走行部(mm) 変速段数 | クローラ幅 | 中心距離 | 接地長 | エンジン 最大Ps |
|---|---|---|---|---|---|---|---|---|---|---|---|---|---|---|
| FR83EX-1 | 850 | AG 550<br>WD 645 | 2940 | 1170 | 1480 | 1850 | 1055 | 240 | 490 | F3・R3 | 250 | 822 | 1285 | 8.0 |
| FR83DEX-1 | 850 | AG 620<br>WD 690 | 2940 | 1170 | 1500 | 1850 | 1055 | 240 | 510 | F3・R3 | 250 | 822 | 1285 | 8.0 |
| FR83LEX-1 | 850 | AG 675<br>WD 745 | 2940 | 1170 | 1520 | 1850 | 1055 | 240 | リフト下 535<br>リフト上1560 | F3・R3 | 250 | 822 | 1285 | 8.0 |
| FR83HLEX-1 | 850 | AG 750<br>WD 820 | 2940 | 1170 | 1625 | 1850 | 1055 | 240 | リフト下 635<br>リフト上1665 | F3・R3 | 250 | 822 | 1285 | 8.0 |

## 小型特殊自動車（二駆・四駆）

TOPS標準装備セルスタート

積載量：600kg

### YK60MX 2WD

最大積載量600kg・エンジン6.3ps・三方開閉式ドア・固定式荷台
荷台内寸法：1840×1040×250mm
三方ドア水平ロック機能付

### YK60DMX 2WD

最大積載量600kg・エンジン6.3ps・三方開閉式ドア・油圧ダンプ
荷台内寸法：1850×1040×250mm
横ドア水平ロック機能付

### YK65X 4WD

最大積載量600kg・エンジン8.0ps・三方開閉式ドア・固定式荷台
荷台内寸法：1840×1040×250mm
三方ドア水平ロック機能付

### YK65DX 4WD

最大積載量600kg・エンジン8.0ps・三方開閉式ドア・油圧ダンプ
荷台内寸法：1850×1040×250mm
横ドア水平ロック機能付

YK60DMX

YK65DX

## 高床式野菜運搬車

積載量：500kg・1,000kg

### TU-15VAX

トレッド・荷台高さは手動ハンドルで調節

最大積載量500kg・エンジン4.2ps
荷台内寸法：1560×1440~2240×100mm
※荷台床面地上高650～1000mm
※荷台まわりガイドパイプ（さし枠）はオプション

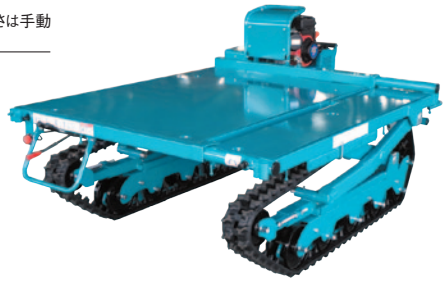

### TU-53VAX

トレッドはワンタッチスライド式

最大積載量500kg・エンジン4.2ps
荷台内寸法：1690×1280~1960×200mm
※荷台まわりガイドパイプ（さし枠）はオプション

### TU-21

トレッド・荷台高さは手動ハンドルで調節

最大積載量1000kg・エンジン6.3ps
荷台内寸法：2390×1350~2150×140mm

| | 最大積載量（kg） | 機体重量（kg） | 機体寸法（mm） | | | 荷台内寸法（mm） | | | 床面地上高（mm） | 走行部（mm） | | | | エンジン |
|---|---|---|---|---|---|---|---|---|---|---|---|---|---|---|
| | | | 全長 | 全幅 | 全高 | 長さ | 幅 | 高さ | | 変速段数 | 前輪 | 後輪 | ホイルベース | 最大Ps |
| YK60MX | 600 | 410 | 2990 | 1180 | 1755 | 1840 | 1040 | 250 | 540 | F3・R1 | HC4.00-8 4PR | AG19×8.00-10 4PR | 1550 | 6.3 |
| YK60DMX | 600 | 440 | 3000 | 1180 | 1755 | 1850 | 1040 | 250 | 540 | F3・R1 | HC4.00-8 4PR | AG19×8.00-10 4PR | 1550 | 6.3 |
| YK65X | 600 | 520 | 2980 | 1150 | 1870 | 1840 | 1040 | 250 | 590 | F3・R3 | 4.50-10 4PR | AC20×10.00-10 4PR | 1550 | 8.0 |
| YK65DX | 600 | 550 | 2990 | 1150 | 1870 | 1850 | 1040 | 250 | 590 | F3・R3 | 4.50-10 4PR | AC20×10.00-10 4PR | 1550 | 8.0 |

| | 最大積載量（kg） | 機体重量（kg） | 機体寸法（mm） | | | 荷台内寸法（mm） | | | 床面地上高（mm） | 走行部（mm） | | | | エンジン |
|---|---|---|---|---|---|---|---|---|---|---|---|---|---|---|
| | | | 全長 | 全幅 | 全高 | 長さ | 幅 | 高さ | | 変速段数 | クローラ幅 | 中心距離 | 接地長 | 最大Ps |
| TU-53VAX | 500 | 390 | 2225 | 1320~2000 | 950 | 1690 | 1280~1960 | 200（オプション） | 800 | F4・R2 | 180 | 1000~1680 | 870 | 4.2 |
| TU-15VAX | 500 | 460 | 2350 | 1480~2280 | 1045~1395 | 1560 | 1440~2240 | 100（オプション） | 650~1000 | F6・R2 | 130 | 1070~1870 | 1070 | 4.2 |
| TU-21 | 1000 | 660 | 2650 | 1415~2215 | 1260 | 2390 | 1350~2150 | 140 | 760 | F4・R4 | 180 | 1000~1800 | 1200 | 6.3 |

# ミニクローダー　超小型本格クローラショベル

## WL01

常用荷重100kgf・エンジン6.3ps（ガソリン）セル付
ダンピングクリアランス：1295mm
［標準］800幅爪付バケット：810mm

HST Hydro Static Transmission

紹介動画

エンジンカバーを
4点止めで外せば
エンジンを隅々まで
メンテナンスできます。

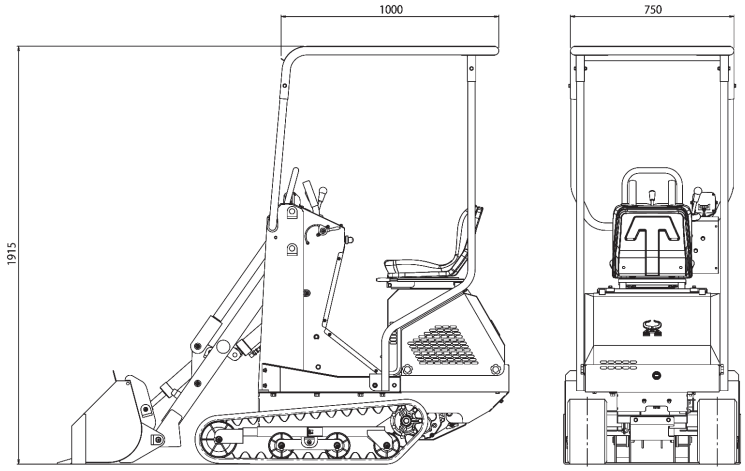


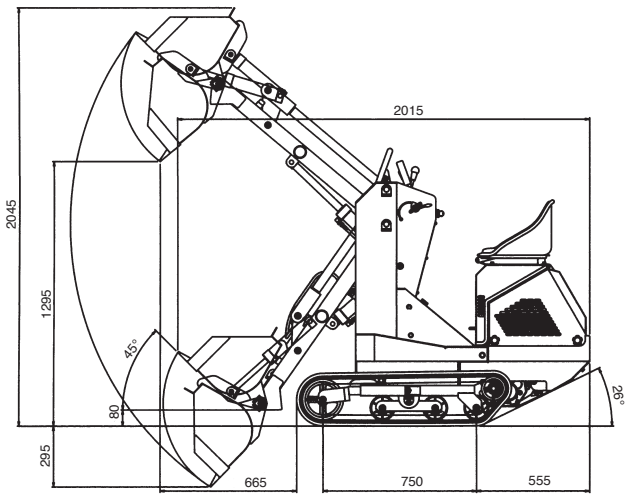

オプション
ルーフプロテクター

夜間作業に便利なライト付き

操作ラクラク手元集中の操作レバー

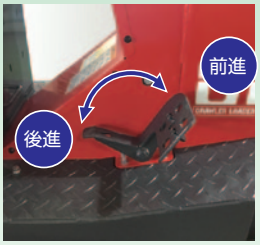


HSTなので前後進ペダル一つ

## アタッチメント　ミニクローダー

オプション

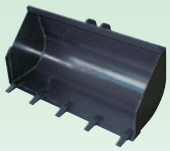

●800幅爪付バケット
（28kg）

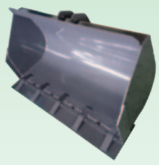

●800幅爪付バケット
（スクレーパー付）
（35kg）

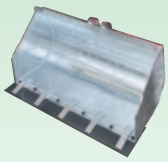

●800幅爪付バケット
（メッキ仕様）
（38kg）

●550幅マニアフォーク
（28kg）

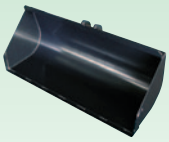

●1000幅スノーバケット
（30kg）

●1200幅スノーブレード
（35kg）

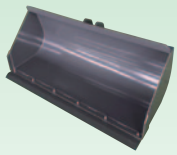

●1000幅スノーバケット用
スクレーパー

| | 常用荷重（kgf） | 機体重量（kg） | 機体寸法（mm） | | | 機能（㎥・mm・°） | | | | | | | 走行部（mm） | | | | エンジン |
|---|---|---|---|---|---|---|---|---|---|---|---|---|---|---|---|---|---|
| | | | 全長 | 全幅 | 全高 | バケット容量 | バケット幅 | ダンピングクリアランス | ダンピングリーチ | バケットダンプ角度 | バケットスクイ角度 | アーム上昇時間/秒 | 変速段数 | クローラ幅 | 中心距離 | 接地長 | 最大Ps |
| WL01 | 100 | 375 | 2015 | 810 | 1360 | 0.07 | 810 | 1295 | 665 | 39~64 | 45 | 4.6 | HST無段 | 180 | 595 | 750 | ガソリン6.3セル |

※機体重量は、バケット重量は含みません。
※機体寸法は800幅爪付バケットを含みます。

# ショベルローダー

あらゆる用途に適用する
コンパクトなショベルローダー

WINBULL YAMAGUCHI

## YXS-222X-1

最大作業能力260kg（バケット含む）
エンジン8ps（ガソリン）セル付
ダンピングクリアランス：1505mm
バケット幅：1000mm爪付

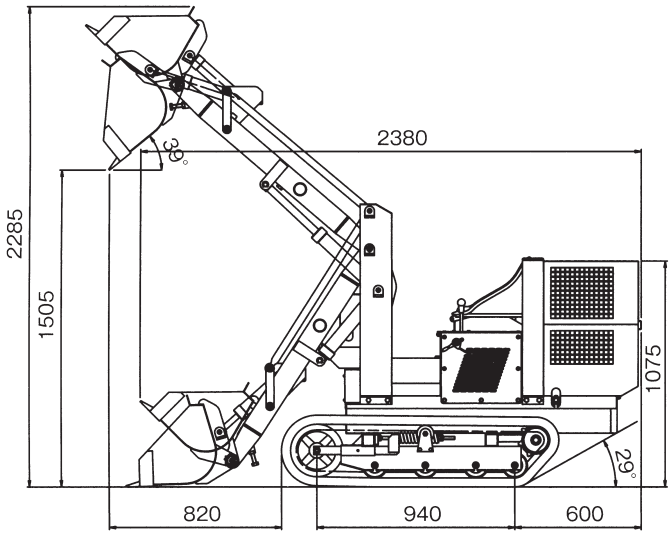


**アタッチメント**
●マニアフォーク（7本爪）、●1000巾爪付バケット、
●1000巾爪無バケット、●40kgウエイト

| | 常用荷重（kgf） | 機体重量（kg） | 機体寸法（mm） | | | 機能（㎥・mm・°） | | | | | | | 走行部（mm） | | | | エンジン |
|---|---|---|---|---|---|---|---|---|---|---|---|---|---|---|---|---|---|
| | | | 全長 | 全幅 | 全高 | バケット容量 | バケット幅 | ダンピングクリアランス | ダンピングリーチ | バケットダンプ角度 | バケットスクイ角度 | アーム上昇時間/秒 | 変速段数 | クローラ幅 | 中心距離 | 接地長 | 最大Ps |
| YXS-222X-1 | 210 | 750 | 2380 | 1010 | 1345 | 0.09 | 1010 | 1505 | 820 | 39~64 | 45 | 6 | F3・R3 | 250 | 720 | 940 | ガソリン8セル |

※機体重量は、バケット重量は含みません。
※機体寸法は1,000幅爪付バケットを含みます。

## 使用例

# クローラローダー

クローラキャリアをベースに持つ、クローラローダー

## WL03

常用荷重300kgf・エンジン14.4ps（ディーゼル）セル付
ダンピングクリアランス：1660mm
バケット幅：1200mm爪付

紹介動画

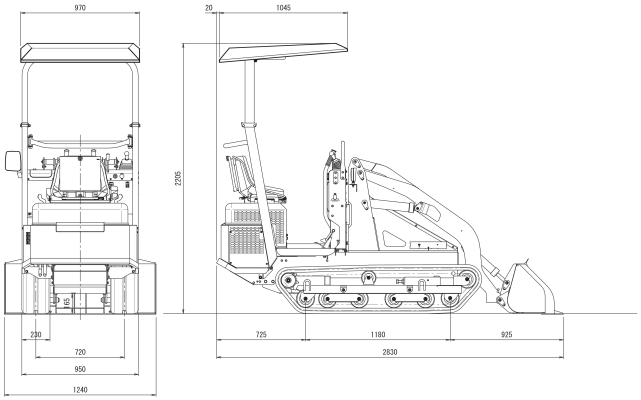


キャノピー

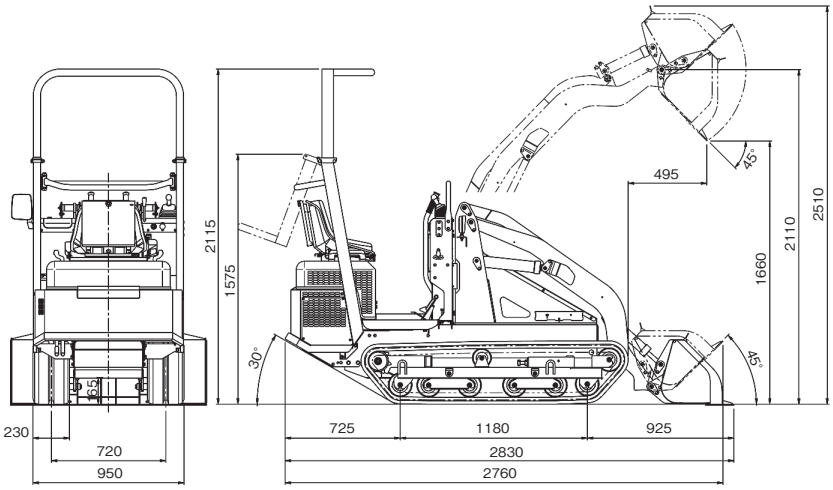

### エンジンルーム

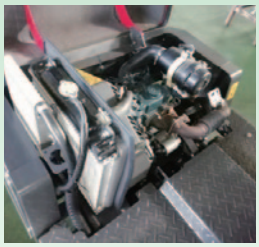

ディーゼルエンジンを搭載。トルクフルな性能と他の重機と共通の燃料で経済的。

### 油圧レバー

アーム及びバケットは専用バルブで制御。
レバー1本で細かな操作が可能。※フロート機能採用

### 旋回レバー

二本のレバーで左右旋回。軽い操作感を実現し、運転業務の疲労低減をサポート。

### 足回り

足回りはゴムクローラ。作業性を重視し、最小回転半径1.7mを実現。

### 前後進ペダル

ミッションにはHSTを搭載し、前後進はペダル操作で簡単。

### アタッチメント

●1200幅爪付きバケット（スクレーパー付）●1200幅爪付きバケットメッキ仕様（畜産）（スクレーパー付）
●大容量バケット（除雪）●マニアフォーク●パレットフォーク●幌●キャノピー●ベールグラブ

| | 常用荷重（kgf） | 機体重量（kg） | 機体寸法（mm） | | | 機能（㎥・mm・°） | | | | | | | 走行部（mm） | | | | エンジン |
|---|---|---|---|---|---|---|---|---|---|---|---|---|---|---|---|---|---|
| | | | 全長 | 全幅 | 全高 | バケット容量 | バケット幅 | ダンピングクリアランス | ダンピングリーチ | バケットダンプ角度 | バケットスクイ角度 | アーム上昇時間/秒 | 変速段数 | クローラ幅 | 中心距離 | 接地長 | 最大Ps |
| WL03 | 300 | 900 | 2830 | 1240 | 2115 | 0.15 | 1200 | 1660 | 495 | 45 | 45 | 6 | HST無段 | 230 | 720 | 1180 | 14.4 |

※機体重量は、バケット重量は含みません。
※機体寸法は1,200幅爪付バケットを含みます。

# ラジコン式ハイブリッド草刈機

WINBULL YAMAGUCHI

## AIRAVO

ラジコン式ハンマーナイフ・最大作業角度 30°
リコイルスターター式

紹介動画

### ハイブリッド草刈機

エンジン270cc　7馬力　蓄電池の蓄電用量48V/15Ah
刈取部はエンジン駆動、走行部はモータ駆動のハイブリッド式を採用。
【ドライビング発電】エンジン稼働時に電気を蓄電します。

※ガソリンがなくなってもある程度の走行は可能です。
　緊急時に、心強いバックアップとなります。

軽トラ積載可能(重量260kg)

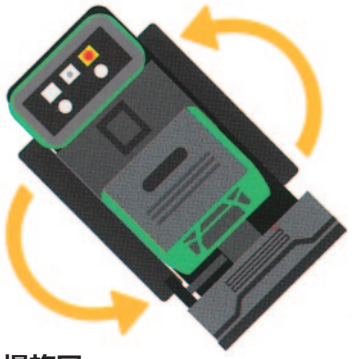

### その場旋回

その場旋回が可能で作業効率化を実現。
狭い場所での操作にもおすすめの機能です。

### ハンマーナイフ

ハンマーナイフの採用で、150cmの草でも数センチ程度のチップ状になります。集草作業時の煩わしさも解消されます。刈刃配列をらせん状にすることで刈り取り抵抗を軽減します。耐久性に優れ連続作業時間のUPを実現しました！

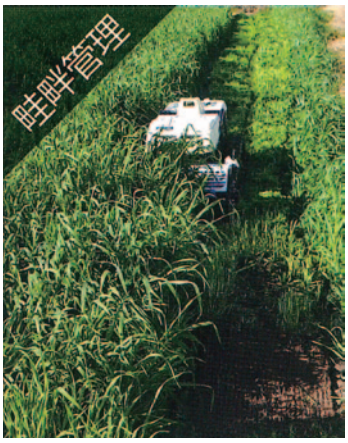


| | 機体重量(kg) | 機体寸法(mm) | | | 刈刃部 | | | | | 走行部 | | エンジン | | |
|---|---|---|---|---|---|---|---|---|---|---|---|---|---|---|
| | | 全長 | 全幅 | 全高 | 刈刃方式 | 刈幅 | 刈高 | 刈刃回転直径 | 刈刃数 | 前進(km/h) | 後進(km/h) | 型式 | 使用燃料 | タンク容量 |
| AR700MC | 260 | 1685 | 860 | 675 | ハンマーナイフ | 700 | 0～180 | 280 | 38 | 0～4.0 | 0～3.5 | HONDA GC270 | ガソリン | 4.1 |

より狭い道でも進める横積式のミニフォワーダ

# 本格派 林内作業車

## WF200

ディーゼル 可動転輪

最大積載量：2,000kg

紹介動画

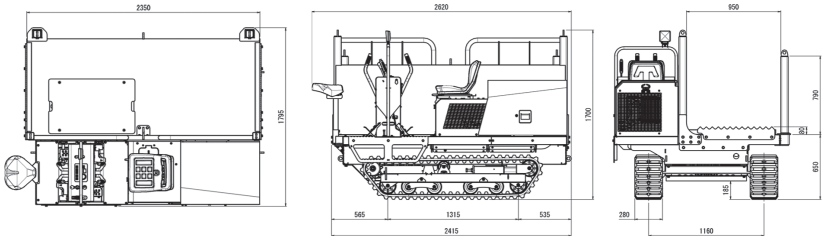

## 新機種登場

## WF200D

ディーゼル 可動転輪

最大積載量：2,000kg

紹介動画

### 安全な運転

スイッチバックする事で常に前を向いた姿勢で運転する事が出来ます。

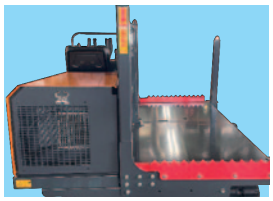

### 全幅1820mm

狭いスペースの侵入も可能。大型機が入らない場所への移動に最適。

### 操作性

見た目で操作できるように簡素化。視認性・操作性が向上。

## コンパクトなボディで機動力に優れ、効率アップ!!

**LED作業灯**
前方後方を照らせるので、暗がりでも安全に作業を行えます。

**前後進操作ペダル**
運転が楽なHST方式を採用。前進後進の切り替えが不要。

**ダンプ機能**
ダンプ機能があることにより、荷下ろしがより楽に。

座席は2つあり、スイッチバック可能。常に前方を向いて運転することで走行が安易。

強力なサイドポール

**積載物の横滑り防止**
※取り外し可能

**走行性能**
転輪の配置を最適化することで前後のバランス維持と旋回性能が向上。

余裕のある荷台

| 型　式 | 機体寸法 | | | | エンジン | | | | |
|---|---|---|---|---|---|---|---|---|---|
| | 全長 mm | 全幅 mm | 全高 mm | 機械質量 kg | 型　式 | 定格出力 kw(ps)min⁻¹ | 排気量 cc | 燃料タンク容量 ℓ | 始動方式 |
| WF200 | 2,620 | 1,795 | 1,700 | 1,290 | 立形水冷3気筒ディーゼル | 15.9(21.6)/3,200 | 898 | 20 | セルスタート |
| WF200D | 2,620 | 1,820 | 2,135 | 1,430 | 立形水冷3気筒ディーゼル | 15.9(21.6)/3,200 | 898 | 20 | セルスタート |

| 型　式 | 走行部 | | | | | | | | 操向方式 |
|---|---|---|---|---|---|---|---|---|---|
| | 中心距離 mm | 接地長 mm | クローラ幅 mm | 最低地上高 mm | 走行操作方式 | 変速方式 | 走行速度 km/h | | |
| WF200 | 1,160 | 1,315 | 280 | 185 | 前後進1ペダル式 | HST&副変速2段 | F:3.4/ 7.7 | R:3.4/ 7.7 | サイドクラッチ+湿式多板式ブレーキ |
| WF200D | 1,160 | 1,315 | 280 | 185 | 前後進1ペダル式 | HST&副変速2段 | F:3.4/ 7.7 | R:3.4/ 7.7 | |

WINBULL YAMAGUCHI

# RN122X-1

ディーゼル 可動転輪 積載量：1,200kg

・ウインチは巻取りドラム。
・ワイヤー乱巻き防止装置付き。
・大型工具箱（収納スペース）付き。
・バック時緊急停止装置付き。
・荷台の前後に傾斜を設け、集材作業をより容易にします。

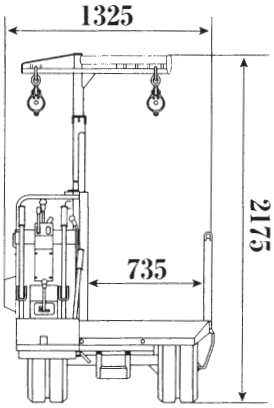


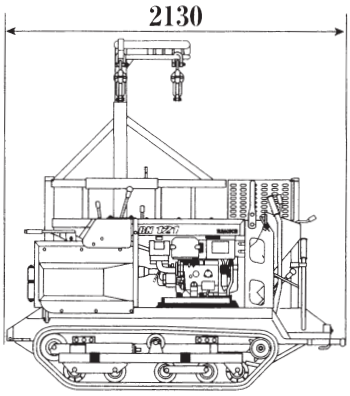


## □安全性・効率性の追求。

可動転輪を採用。シーソー効果を縮小。
独自の吊り上げポイントを設定する事により積み込みがより容易になりました。

## □耐久性アップ。

新型転輪の材質はFCD500を採用。
クローラテンションローラーは、ベアリングサイズアップ。

## □ウインチは巻取りドラム。

| | 機体寸法 | | | | エンジン | | | | | 荷台寸法 | | | | | |
|---|---|---|---|---|---|---|---|---|---|---|---|---|---|---|---|
| | 全長 mm | 全幅 mm | 全高 mm | 重量 kg | 型式 | 最大出力／回転数 kw(PS)/min⁻¹ | 排気量 cc | 始動方式 | 燃料タンク容量 ℓ | 荷台方式 | 床面地上高 mm | 荷台長さ内幅 mm | 荷台幅内幅 mm | サイドポール高さ mm | 最大積載量 kg |
| RN122X-1 | 2130 | 1325 | 2175 | 745 | EA8NB | 5.1(7.0)/2600 | 376 | セルスタータ | 7.1 | 開放式 | 520 | 1665 | 735 | 540 | 1200 |

| 走行部 | クローラ | | | 最低地上高 mm | 操向方式 | 変速段数・変速方式 | 走行速度 | | | | | |
|---|---|---|---|---|---|---|---|---|---|---|---|---|
| | 中心距離 mm | 接地長 mm | 幅 mm | | | | 前進1速 km/h | 前進2速 km/h | 前進3速 km/h | 後進1速 km/h | 後進2速 km/h | 後進3速 km/h |
| RN122X-1 | 825 | 1030 | 250 | 150 | 乾式ドラムブレーキ | 前後進3段・選択摺動式 | 1.6 | 3.1 | 5.0 | 1.6 | 3.1 | 5.0 |

# 土木用クローラ運搬車シリーズ

## WB04β　最大積載量 400kg　小型歩行タイプ

■荷台寸法

| | |
|---|---|
| 荷台形式 | 三方ドアー方ダンプ |
| 床面地上高 | 375mm |
| 荷台長さ内寸 | 1,050mm |
| 荷台幅内寸 | 500mm |
| 荷台高さ | 300mm |
| 容積（平積） | 0.16㎥ |
| ダンプ角度 | 60° |

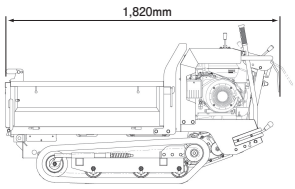


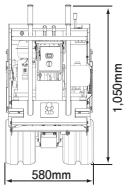


## WB05Fβ　最大積載量 500kg　小型歩行タイプ

■荷台寸法

| | |
|---|---|
| 荷台形式 | 三方ドアー方ダンプ |
| 床面地上高 | 375mm |
| 荷台長さ内寸 | 1,050mm |
| 荷台幅内寸 | 635mm |
| 荷台高さ | 300mm |
| 容積（平積） | 0.2㎥ |
| ダンプ角度 | 70° |

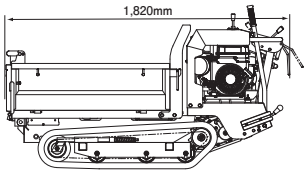


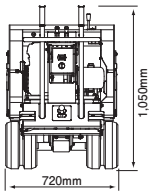


## WB05β　最大積載量 500kg　小型歩行タイプ

受注生産

■荷台寸法

| | |
|---|---|
| 荷台形式 | バケット式一方ダンプ |
| 床面地上高 | 375mm |
| 荷台長さ内寸 | 1,130mm |
| 荷台幅内寸 | 650mm |
| 荷台高さ | 350mm |
| 容積（平積） | 0.21㎥ |
| ダンプ角度 | 70° |

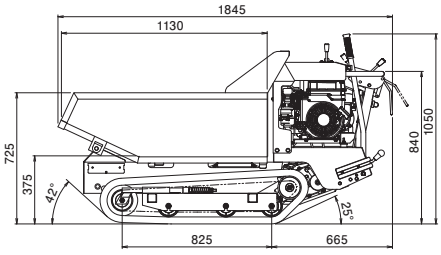


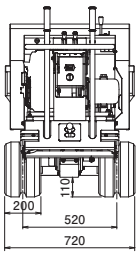


| 型式 | 機体寸法 | | | | エンジン | | | | |
|---|---|---|---|---|---|---|---|---|---|
| | 全長 mm | 全幅 mm | 全高 mm | 重量 kg | 型式 | 定格出力 kw(ps)min⁻¹ | 排気量 cc | 燃料タンク容量 ℓ | 始動方式 |
| WB04β | 1,820 | 580 | 1,050 | 310 | 空冷ガソリン | 3.4(4.7)/1,800 | 181 | 3.6 | セル(リコイル付) |
| WB05Fβ | 1,820 | 720 | 1,050 | 335 | 空冷ガソリン | 3.4(4.7)/1,800 | 181 | 3.6 | セル(リコイル付) |
| WB05β | 1,845 | 720 | 1,050 | 310 | 空冷ガソリン | 3.4(4.7)/1,800 | 181 | 3.6 | セル(リコイル付) |

| 型式 | 走行部 | | | | | | | |
|---|---|---|---|---|---|---|---|---|
| | クローラ | | | 最低地上高 mm | 操行方式 | 変速段数 | 走行速度 km/h | |
| | 中心距離 mm | 接地長 mm | 幅 mm | | | | | |
| WB04β | 380 | 825 | 200 | 110 | 爪式ブレーキ式 | F2·R2 | F:2.2/3.9 | R:1.9/3.4 |
| WB05Fβ | 520 | 825 | 200 | 110 | 爪式ブレーキ式 | F2·R2 | F:2.2/3.9 | R:1.9/3.4 |
| WB05β | 520 | 825 | 200 | 110 | 爪式ブレーキ式 | F2·R2 | F:2.2/3.9 | R:1.9/3.4 |

WINBULL YAMAGUCHI

# WB06Dα

最大積載量 600kg

## 小型歩行タイプ

WB06Dα:液冷ディーゼル

■荷台寸法

| | |
|---|---|
| 荷台形式 | 三方ドアー方ダンプ |
| 床面地上高 | 440mm |
| 荷台長さ内寸 | 1,195mm |
| 荷台幅内寸 | 690mm |
| 荷台高さ | 290mm |
| 容積(平積) | 0.24㎥ |
| ダンプ角度 | 60° |

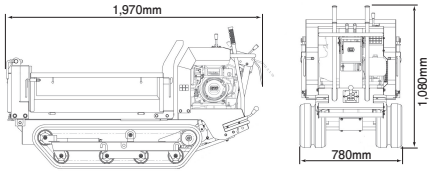

# WB06DHLα

最大積載量 600kg

## 小型歩行タイプ

受注生産

■荷台寸法

| | |
|---|---|
| 荷台形式 | バケット式一方ダンプ&リフト |
| 床面地上高 | 500～1,430mm |
| 荷台長さ内寸 | 1,250mm |
| 荷台幅内寸 | 650mm |
| 荷台高さ | 350mm |
| 容積(平積) | 0.24㎥ |
| ダンプ角度 | 70° |

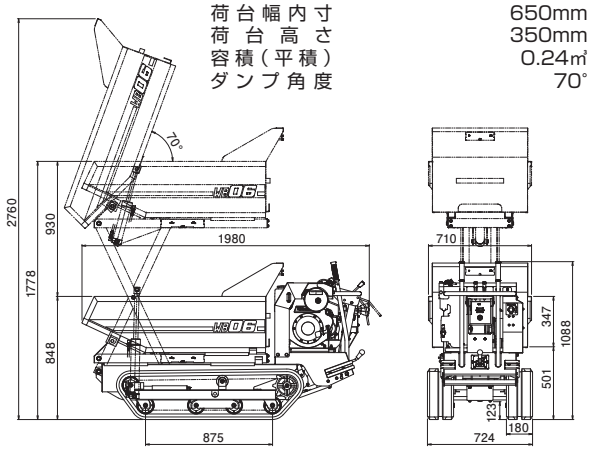

# WB07Dα

最大積載量 700kg

## 小型歩行タイプ

受注生産

■荷台寸法

| | |
|---|---|
| 荷台形式 | 一方ダンプ |
| 床面地上高 | 465mm |
| 荷台長さ内寸 | 1,250mm |
| 荷台幅内寸 | 820mm |
| 荷台高さ | 350mm |
| 容積(平積) | 0.3㎥ |
| ダンプ角度 | 67° |

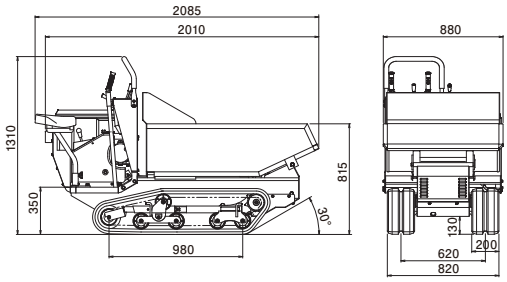

| 型式 | 機体寸法 | | | | エンジン | | | | |
|---|---|---|---|---|---|---|---|---|---|
| | 全長 mm | 全幅 mm | 全高 mm | 重量 kg | 型式 | 定格出力 kw(ps)min⁻¹ | 排気量 cc | 燃料タンク容量 ℓ | 始動方式 |
| WB06Dα | 1,970 | 780 | 1,080 | 410 | 液冷ディーゼル | 4.0(5.5)/1,700 | 254 | 3.6 | セル(リコイル付) |
| WB06DHLα | 1,980 | 724 | 1,090 | 465 | 液冷ディーゼル | 4.0(5.5)/1,700 | 254 | 3.6 | セル(リコイル付) |
| WB07Dα | 2,085 | 880 | 1,310 | 450 | 液冷ディーゼル | 4.0(5.5)/1,700 | 254 | 3.6 | セル(リコイル付) |

| 型式 | 走行部 | | | | | | | |
|---|---|---|---|---|---|---|---|---|
| | クローラ | | | 最低地上高 mm | 操行方式 | 変速段数 | 走行速度 km/h | |
| | 中心距離 mm | 接地長 mm | 幅 mm | | | | | |
| WB06Dα | 580 | 875 | 200 | 125 | 内拡ブレーキ式 | F3·R2 | F:1.6 / 3.1 / 5.0 | R:1.5 / 3.0 |
| WB06DHLα | 545 | 875 | 180 | 125 | 内拡ブレーキ式 | F3·R2 | F:1.6～5.7 | R:1.5～3.0 |
| WB07Dα | 620 | 980 | 200 | 130 | 内拡ブレーキ式 | F3·R3 | F:1.6～5.0 | R:1.5～4.8 |

# WB10γ

最大積載量 990kg　HST車

## 中型乗用タイプ　国土交通省排出ガス対策型建設機械指定

ディーゼル

■荷台寸法

| | |
|---|---|
| 荷台形式 | 三方ドアー方ダンプ |
| 床面地上高 | 590mm |
| 荷台長さ内寸 | 1,470mm |
| 荷台幅内寸 | 840mm |
| 荷台高さ | 330mm |
| 容積（平積） | 0.4㎥ |
| ダンプ角度 | 60° |

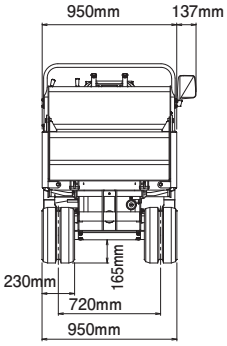


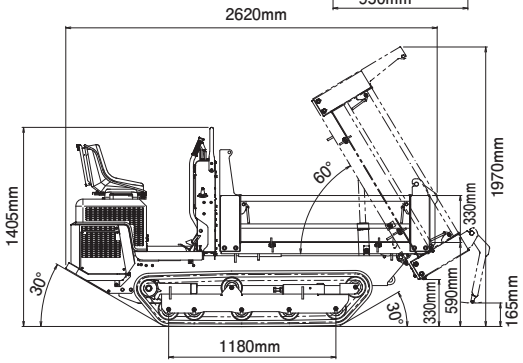


排出ガス3次規制適合

**国土交通省指定排出ガス対策型**
指定番号:3-826

# WB10γ-TB

最大積載量 990kg　HST車

## 中型乗用タイプ　国土交通省排出ガス対策型建設機械指定

ディーゼル

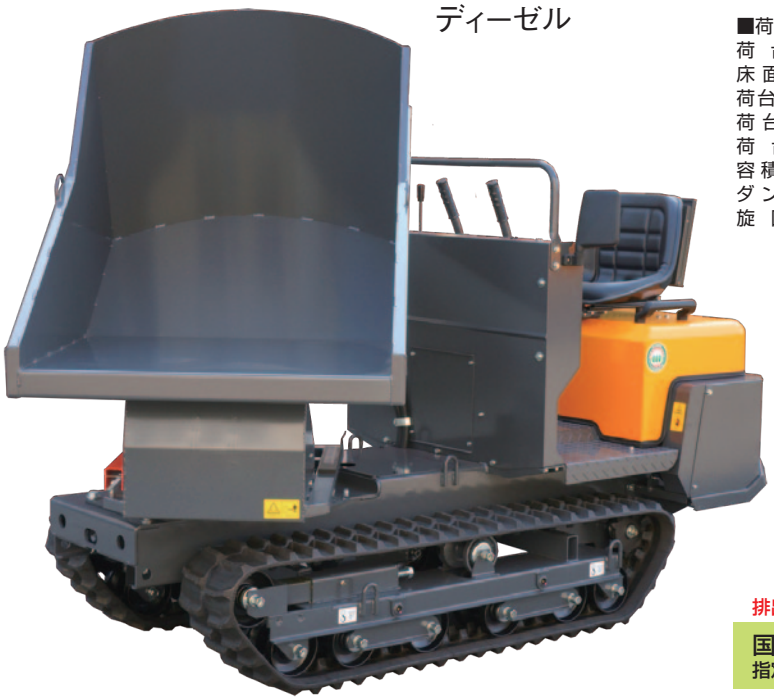

■荷台寸法

| | |
|---|---|
| 荷台形式 | 旋回式バケット |
| 床面地上高 | 600mm |
| 荷台長さ内寸 | 1,400mm |
| 荷台幅内寸 | 880mm |
| 荷台高さ | 470mm |
| 容積（平積） | 0.37㎥ |
| ダンプ角度 | 80° |
| 旋回角度 | 180° |

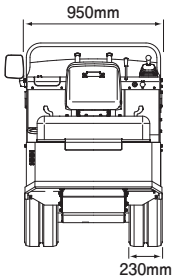


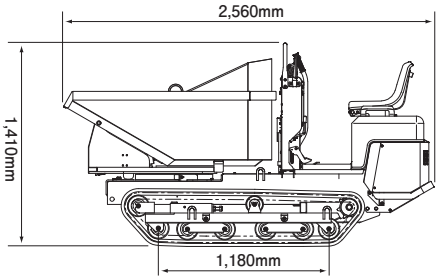


排出ガス3次規制適合

**国土交通省指定排出ガス対策型**
指定番号:3-714

| 型式 | 機体寸法 | | | | エンジン | | | | |
|---|---|---|---|---|---|---|---|---|---|
| | 全長 mm | 全幅 mm | 全高 mm | 重量 kg | 型式 | 定格出力 kw(ps)min⁻¹ | 排気量 cc | 燃料タンク容量 ℓ | 始動方式 |
| WB10γ | 2,620 | 950 | 1,405 | 840 | 立形水冷2気筒ディーゼル | 10.6(14.4)/3200 | 599 | 19.5 | セル |
| WB10γ-TB | 2,560 | 950 | 1,410 | 915 | 立形水冷2気筒ディーゼル | 10.6(14.4)/3200 | 599 | 19.5 | セル |

| 型式 | 走行部 | | | | | | | |
|---|---|---|---|---|---|---|---|---|
| | クローラ | | | 最低地上高 mm | 操向方式 | 変速段数 | 走行速度 km/h | |
| | 中心距離 mm | 接地長 mm | 幅 mm | | | | | |
| WB10γ | 720 | 1,180 | 230 | 165 | 湿式多板式 | − | F:0~5.6 | R:0~3.5 |
| WB10γ-TB | 720 | 1,180 | 230 | 165 | 湿式多板式 | − | F:0~5.6 | R:0~3.5 |

WINBULL YAMAGUCHI

# WB18γ

最大積載量 1,800kg　HST車

排出ガス三次規制適合

国土交通省指定排出ガス対策型
指定番号:3-870

## 大型乗用タイプ

国土交通省排出ガス対策型建設機械

ディーゼル

受注生産

■荷台寸法

| | |
|---|---|
| 荷台形式 | 三方ドアー方ダンプ |
| 床面地上高 | 635mm |
| 荷台長さ内寸 | 1,660mm |
| 荷台幅内寸 | 1,200mm |
| 荷台高さ | 330mm |
| 容積(平積) | 0.65㎥ |
| ダンプ角度 | 58° |

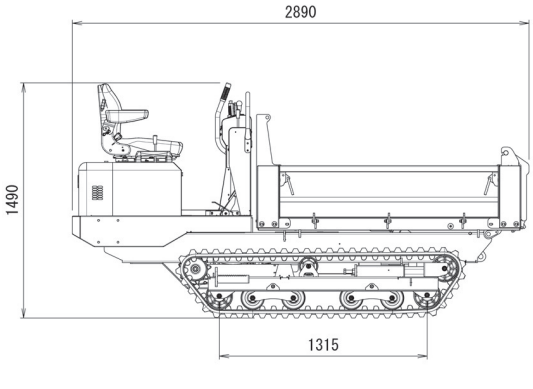


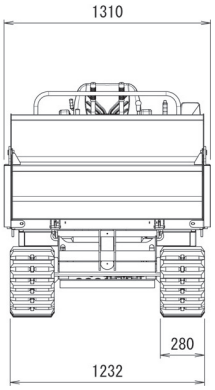

◆シンプルな操作◆
必要最小限の操作レバー

◆スプリング内蔵自動テンションボルト◆
自動テンションボルトにより、小石や木片のかみこみによるダメージを大幅に減少しました。

◆運転が楽なHST方式を採用◆
前進後進をツインペダル方式で行うため切替レバーによるわずらわしさを軽減

| 型式 | 機体寸法 | | | | エンジン | | | | |
|---|---|---|---|---|---|---|---|---|---|
| | 全長 mm | 全幅 mm | 全高 mm | 重量 kg | 型式 | 定格出力 kw(ps)min⁻¹ | 排気量 cc | 燃料タンク容量 ℓ | 始動方式 |
| WB18γ | 2,890 | 1,310 | 1,490 | 1,320 | 立形水冷3気筒ディーゼル | 16.1(21.9) / 3,200 | 898 | 20 | セル |

| 型式 | 走行部 | | | | | | | |
|---|---|---|---|---|---|---|---|---|
| | クローラ | | | 最低地上高 mm | 操向方式 | 変速段数 | 走行速度 km/h | |
| | 中心距離 mm | 接地長 mm | 幅 mm | | | | | |
| WB18γ | 952 | 1,315 | 280 | 185 | 湿式多板式 | F2·R2 | F:0~3.4 / 0~7.7 | R:0~2.3 / 0~5.0 |

# WB18γ-TB

最大積載量 **1,800kg** **HST車**

## 大型乗用タイプ

国土交通省排出ガス対策型建設機械

ディーゼル

受注生産

排出ガス三次規制適合

**国土交通省指定排出ガス対策型**
指定番号:3-888

■荷台寸法

| | |
|---|---|
| 荷台形式 | 旋回&ダンプ |
| 床面地上高 | 715mm |
| 荷台長さ内寸 | 1,730mm |
| 荷台幅内寸 | 1,220mm |
| 荷台高さ | 500mm |
| 容積(平積) | 0.73㎥ |
| ダンプ角度 | 80° |
| 旋回角度 | 左90°～右90° |
| 旋回時間 | 約6.0(180°) |

◆密閉式バケット◆
荷箱に隙間がないため、泥や水分を多く含んだ土砂などの運搬に有効

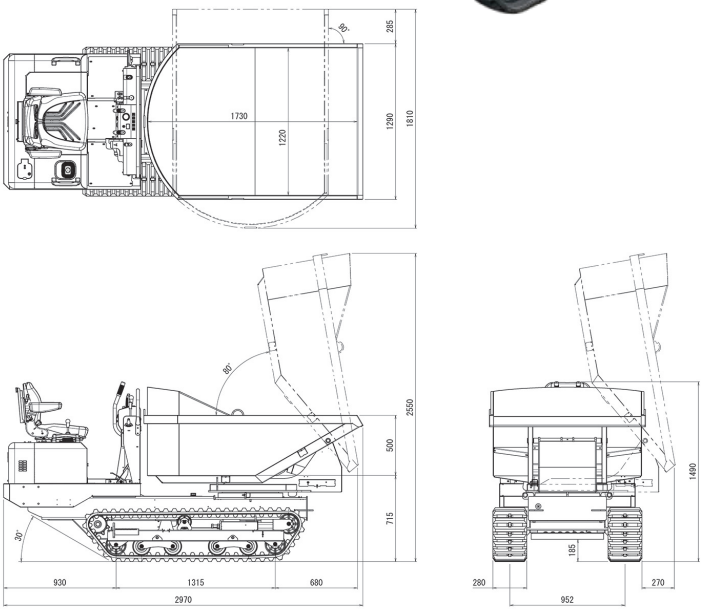


| 型式 | 機体寸法 | | | | エンジン | | | | |
|---|---|---|---|---|---|---|---|---|---|
| | 全長 mm | 全幅 mm | 全高 mm | 重量 kg | 型式 | 定格出力 kw(ps)min⁻¹ | 排気量 cc | 燃料タンク容量 ℓ | 始動方式 |
| WB18γ-TB | 2,970 | 1,290 | 1,490 | 1,370 | D902 | 15.9(21.6) / 3,200 | 898 | 20 | セル |

| 型式 | 走行部 | | | | | | | |
|---|---|---|---|---|---|---|---|---|
| | クローラ | | | 最低地上高 mm | 操向方式 | 変速段数 | 走行速度 km/h | |
| | 中心距離 mm | 接地長 mm | 幅 mm | | | | | |
| WB18γ-TB | 950 | 1,315 | 280 | 185 | サイドクラッチ+湿式多板 | F2·R2 | F:0～3.4 / 0～7.7 | R:0～2.3 / 0～5.0 |

# ベースマシン

お客様の特殊架装車両のご要望に応じて台車となる部分を販売しております。
※架装サイズにより対応しておりますのでご相談・お問合せ下さい。

## 取扱い注意

■使用される前に、取扱説明書をよく読み、理解の上でご使用下さい。又、いつでも見られる所に大切に保管してください。
■運搬車の使用前には必ず点検を実施し、安全を確認して下さい。
■運搬車は積載量を限定していますので、表示を守って下さい。
過大の積荷における事故については責任をもちませんのでご注意下さい。
■小型特殊自動車以外の運搬車は、農業生産物、生産資材等を運搬する圃場内作業車であるため公道での乗車・運行はできませんので充分ご注意下さい。
■品質向上のため、予告なく仕様を変更する事があります。
■印刷物ですので、色は多少実物と異なることがあります。

※本機を安全に使っていただくため、本機には ⚠危険 ⚠警告 ⚠注意 の安全表示ラベルを貼付しています。必ず守ってください。


株式会社ウインブルヤマグチ

ホームページ https://www.winbull.co.jp
E-mail info@winbull.co.jp
⇦ こちらよりアクセス！

本社・工場　〒673-1434　兵庫県加東市東実397　社郵便局私書箱25号　TEL.0795-42-1066（代）　FAX.0795-42-4083
営業部　〒673-1434　兵庫県加東市東実397　社郵便局私書箱25号　TEL.0795-42-1066（代）　FAX.0795-40-2412
貿易部
神戸オフィス　〒650-0022　兵庫県神戸市中央区元町通6丁目1-4　パークコート元町WEST5階C室
拠点　愛媛・福岡・鹿児島


2025.2

WINBULL_YAMAGUCHI_KOBE

WINBULLYAMAGUCHI

ウィンブルヤマグチの歴史

取り扱い店